九升检测
JIUSHENG TESTING

CMA
182212050475
2018.07.09-2024.07.08

重庆市九升检测技术有限公司

检　测　报　告

九升（检）字[2020]第 WT08022-2 号

委托单位：　重庆志成机械有限公司

受检单位：　重庆志成机械有限公司

检测类别：　委托检测

报告日期：　2021 年 03 月 09 日

（加盖检验检测专用章）

地址：重庆市北碚区中和路 86 号大地企业园 B7-B8 栋　　电话：023-68215999　　网址：http：www.9sjc.com

检测报告说明

1、报告无本公司检验检测专用章、CMA章和骑缝章不具法律效力。

2、报告出具的数据涂改无效。

3、报告无审核、签发者签字无效。

4、对检测报告若有异议，应于收到报告之日起10个工作日内向重庆市九升检测技术有限公司提出，逾期不予受理。但对不能保存的特殊样品，重庆市九升检测技术有限公司不予受理。

5、本报告只对本次采样样品检测结果负责。

6、未经同意不得用于广告宣传。

7、未经同意，不得复制本报告；经同意复制的报告必须全文复制，复制的报告未重新加盖重庆市九升检测技术有限公司检验检测专用章无效。

单位名称：重庆市九升检测技术有限公司

单位地址：重庆市北碚区丰和路86号

邮　　编：400700

电　　话：023-68215999

传　　真：023-68215999

投诉电话：12315 重庆市市场监督管理局
12369 重庆市生态环境局

受重庆志成机械有限公司的委托，重庆市九升检测技术有限公司于至 2021 年 2 月 23 日对重庆志成机械有限公司排放的废水和废气进行了检测。

1. 企业基本情况概述

表 1　企业基本情况表

单位名称	重庆志成机械有限公司	建厂日期	2014 年
曾用名	/		
单位所在地址	重庆市九龙坡区西彭镇宝恒路 9 号		
联系人姓名	杨盼	联系人电话	17784269962
企业法人	曾平	所属行业	摩托车零部件及配件 3752
主要原料	铝锭	主要产品	气缸头
季生产天数	78 天	季生产小时	1638 小时
备注：/			

2. 检测点位及项目

表 2　检测点位及项目一览表

检测类型	检测点位名称和编号	是否检测	检测项目
废水	污水处理站出口（WS1）	是	流量、pH、悬浮物、石油类、氨氮、磷酸盐、化学需氧量、五日生化需氧量、阴离子表面活性剂、氟化物
废气有组织	制芯工序废气处理设施出口（FQ2）	是	烟气参数、酚类、甲醛
	1#抛丸机废气处理设施出口（FQ3）	是	烟气参数、颗粒物
	2#抛丸机废气处理设施出口（FQ4）	是	
废气无组织	南侧厂界外（B1）	是	总悬浮颗粒物、氯化氢、氨、VOCs
备注	废水流量数据由企业提供。		

3. 检测人员

表 3　检测人员一览表

采样人员	涂禄其、丁林
分析人员	范军、杨斯涵、陈练、郑伟、李诗兰、周晓榆

4. 检测分析方法

表 4　检测分析方法一览表

检测类型	检测项目	检测方法	检测依据
废水	pH	便携式 pH 计法	《水和废水监测分析方法》（第四版）（3.1.6.2）国家环境保护总局（2002 年）
	悬浮物	水质 悬浮物的测定 重量法	GB/T 11901-1989

检测类型	检测项目	检测方法	检测依据
废水	石油类	水质 石油类和动植物油类的测定 红外分光光度法	HJ 637-2018
	氨氮	水质 氨氮的测定 蒸馏-中和滴定法	HJ 537-2009
	磷酸盐	水质 总磷的测定 钼酸铵分光光度法	GB/T 11893-1989
	化学需氧量	水质 化学需氧量的测定 重铬酸盐法	HJ 828-2017
	五日生化需氧量	水质 五日生化需氧量的测定 稀释与接种法	HJ 505-2009
	阴离子表面活性剂	水质 阴离子表面活性剂的测定 亚甲蓝分光光度法	GB/T 7494-1987
	氟化物	水质 氟化物的测定 离子选择电极法	GB/T 7484-1987
废气有组织	烟气参数	固定污染源排气中颗粒物测定与气态污染物采样方法	GB/T 16157-1996
	颗粒物	固定污染源废气 低浓度颗粒物的测定 重量法	HJ 836-2017
	酚类	固定污染源排气中酚类化合物的测定 4-氨基安替比林分光光度法	HJ/T 32-1999
	甲醛	空气质量 甲醛的测定 乙酰丙酮分光光度法	GB/T 15516-1995
废气无组织	总悬浮颗粒物	环境空气 总悬浮颗粒物的测定 重量法	GB/T 15432-1995
	氯化氢	固定污染源排气中氯化氢的测定 硫氰酸汞分光光度法	HJ/T 27-1999
	氨	环境空气和废气 氨的测定 纳氏试剂分光光度法	HJ 533-2009
	VOCs	《摩托车及汽车配件制造表面涂装大气污染物排放标准》附录 B VOCs 监测技术导则	DB 50/660-2016

5. 检测仪器

表 5 检测使用仪器一览表

检测类型	检测项目	仪器名称及型号	仪器编号	备注
废水	pH	便携式酸度计 PHS-10	JSYQ-W138	仪器在计量检定/校准有效期内使用
	悬浮物	电子天平 BT125D	JSYQ-N045	
	石油类	红外分光测油仪 OIL460	JSYQ-N125	
	氨氮	酸式滴定管 50.00mL	ZB1910302	
	磷酸盐	可见分光光度计 T6 新悦	JSYQ-N126	
	化学需氧量	酸式滴定管 50.00mL	ZB1910294	
	五日生化需氧量	便携式溶解氧仪 JPB-607A	JSYQ-W136	
		培养箱 LRH-250A	JSYQ-N092	
	阴离子表面活性剂	可见分光光度计 T6 新悦	JSYQ-N002	
	氟化物	离子计 PXJ-1C	JSYQ-N011	

检测类型	检测项目	仪器名称及型号	仪器编号	备注
废气 有组织	烟气参数	微电脑烟尘平行采样仪 TH-880F	JSYQ-W092	仪器在计量检定/校准有效期内使用
	颗粒物	微电脑烟尘平行采样仪 TH-880F	JSYQ-W092	
		电子天平 MS205DU	JSYQ-N114	
	酚类	智能双路烟气采样器 崂应 3072 型	JSYQ-W212	
		可见分光光度计 T6 新悦	JSYQ-N085	
	甲醛	智能双路烟气采样器 崂应 3072 型	JSYQ-W212	
		可见分光光度计 T6 新悦	JSYQ-N085	
废气 无组织	总悬浮颗粒物	智能中流量空气总悬浮物颗粒采样器 TH-150	JSYQ-W095	
		电子天平 MS205DU	JSYQ-N114	
	氯化氢	智能中流量空气总悬浮物颗粒采样器 TH-150	JSYQ-W095	
		可见分光光度计 T6 新悦	JSYQ-N085	
	氨	智能中流量空气总悬浮物颗粒采样器 TH-150	JSYQ-W095	
		可见分光光度计 T6 新悦	JSYQ-N002	
	VOCs	智能气体 VOCs 吸附管采样仪 崂应 3038B 型	JSYQ-W251	
		PE 气相色谱仪 Clarus	JSYQ-N119	

6. 检测内容

6.1 检测布点示意图

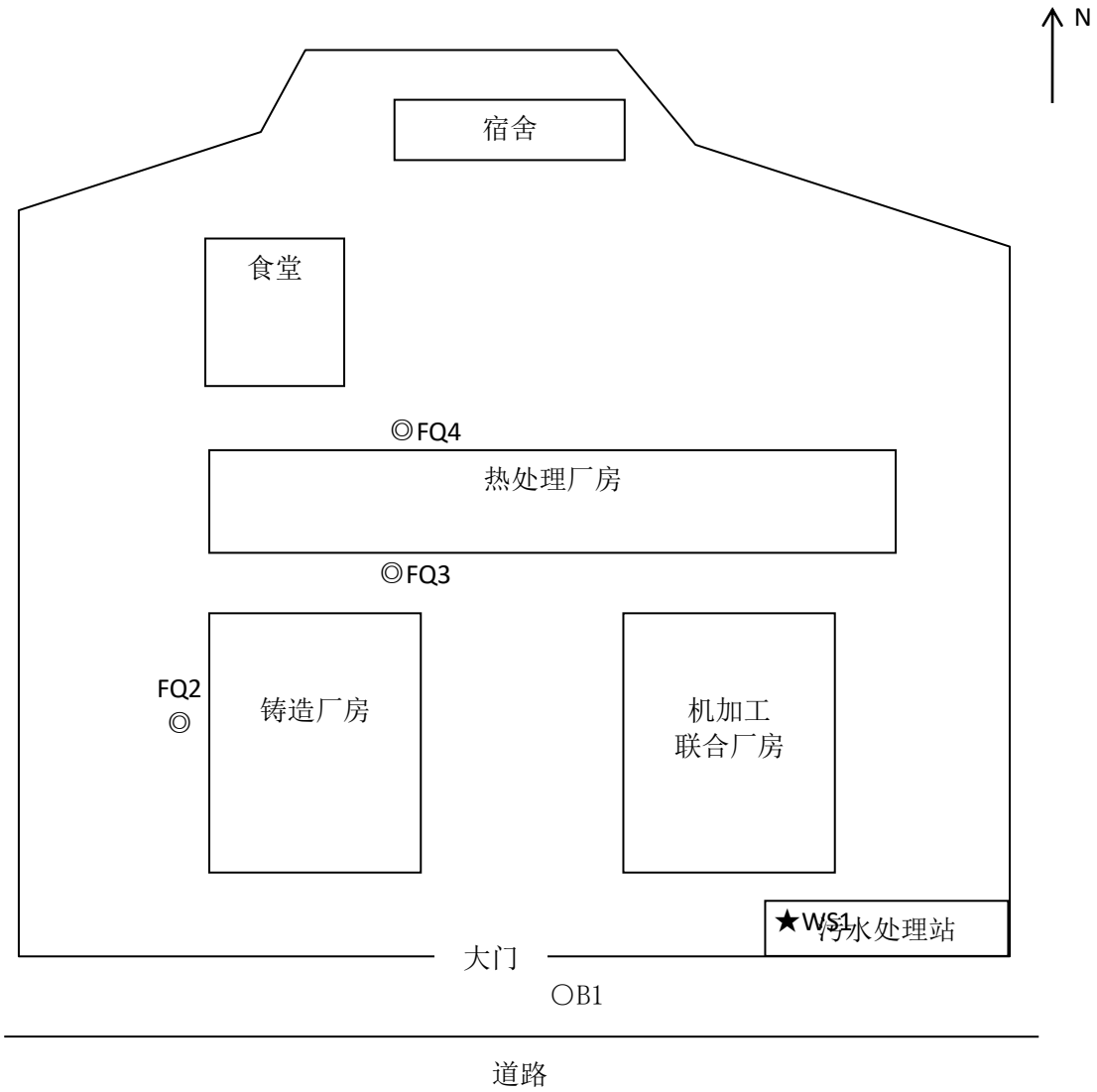

图例：★表示废水检测点，◎表示废气有组织检测点，○表示废气无组织检测点。

图 1　重庆志成机械有限公司检测布点示意图

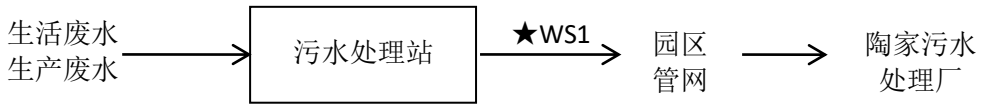

图例：★表示废水检测点。

图 2　重庆志成机械有限公司废水检测点示意图

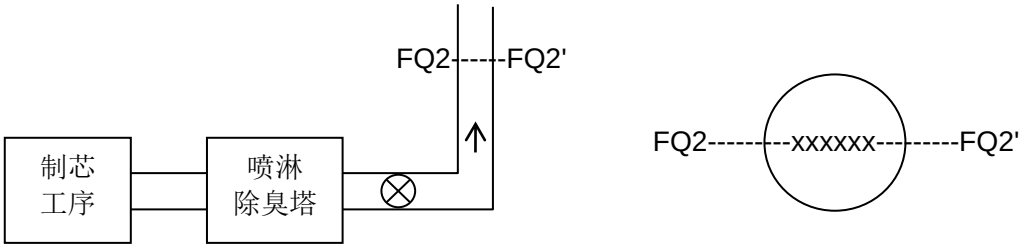

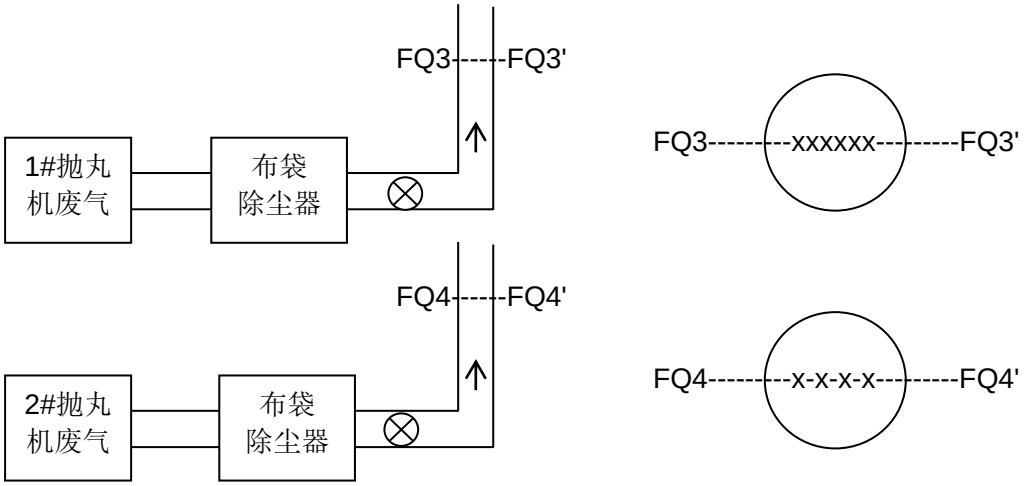

图例：FQ---FQ'表示废气检测断面；x 表示测点。

图 3　重庆志成机械有限公司废气有组织检测点示意图

6.2 检测频次

在正常生产周期内，每天间隔采样废水 3 次，废气有组织 3 次，废气无组织 3 次，检测 1 天。

7. 检测工况

检测期间，重庆志成机械有限公司生产设施和环保设施运行正常。检测期间生产负荷统计情况详见表 6，废水处理设施运行工况负荷统计情况详见表 7。

表 6　生产负荷情况统计一览表

检测日期	产品名称	年设计生产量	日设计生产量	当日生产量	生产负荷
2021.2.23	气缸头	1600 万件	5.1 万件	3.7 万件	72.5%
备注	生产负荷数据由企业提供。				

表 7　废水处理设施运行工况负荷统计情况一览表

检测日期	设施名称	建设日期	设计处理量	实际处理量	运行工况负荷
2021.2.23	污水处理站	2014 年	1000m^3/d	340m^3/d	34%
备注	工况负荷数据由企业提供。				

8. 检测结果

8.1 废水检测结果

表 8 污水处理站出口（WS1）废水检测结果一览表

检测日期	检测位置及频次		流量	pH	悬浮物	石油类	氨氮	磷酸盐	化学需氧量	五日生化需氧量	阴离子表面活性剂	氟化物	表观描述
			m^3/d	mg/L	mg/L	mg/L	mg/L	mg/L	mg/L	mg/L	mg/L	mg/L	
2021.2.23	污水处理站出口（WS1）	20WT08022-2-WS1-1	340	7.45	16	0.61	7.36	0.90	44	14.4	0.410	1.29	微黄、微浊、无异味
		20WT08022-2-WS1-2		7.51	17	0.49	7.42	0.88	48	16.2	0.405	1.39	
		20WT08022-2-WS1-3		7.47	14	0.46	7.52	0.87	47	15.7	0.418	1.32	
		均值	/	/	16	0.52	7.43	0.88	46	15.4	0.411	1.33	/
方法检出限			/	/	4	0.06	0.05	0.01	4	0.5	0.05	0.05	/
评价标准值			/	6~9	400	20	45	/	500	300	20	20	/
评价依据	氨氮：《污水排入城镇下水道水质标准》（GB/T 31962-2015）表 1 中限值；其余项目：《污水综合排放标准》（GB 8978-1996）表 4 中三级标准限值。												
检测结论	此次检测，污水处理站出口（WS1）排放的废水中氨氮检测结果达到《污水排入城镇下水道水质标准》（GB/T 31962-2015）表 1 中限值；pH、悬浮物、石油类、化学需氧量、五日生化需氧量、阴离子表面活性剂、氟化物检测结果均达到《污水综合排放标准》（GB 8978-1996）表 4 中三级标准限值，磷酸盐无相应标准值，未作评价。												
备注	/												

8.2 废气检测结果

表 9 制芯工序废气处理设施出口（FQ2）废气检测结果一览表

排气筒高度：FQ2=20m 截面积：FQ2=2.270m^2

检测日期	检测位置及频次		废气流速	废气流量（标▪干）	甲醛		酚类化合物	
					排放浓度（标▪干）	排放速率	排放浓度（标▪干）	排放速率
			m/s	m^3/h	mg/m^3	kg/h	mg/m^3	kg/h
2021.2.23	制芯工序废气处理设施出口（FQ2）	20WT08022-2-FQ2-1	11.42	76967.0	0.4	3.08×10^{-2}	0.4	3.08×10^{-2}
		20WT08022-2-FQ2-2	11.55	77721.3	0.2	1.55×10^{-2}	ND	N
		20WT08022-2-FQ2-3	11.22	75631.0	0.3	2.27×10^{-2}	0.4	3.03×10^{-2}
方法检出限			/	/	0.1	/	0.3	/
评价标准值			/	/	25	0.43	100	0.17
评价依据	《大气污染物综合排放标准》（DB 50/418-2016）表 1 中标准限值。							
检测结论	此次检测，制芯工序废气处理设施出口（FQ2）排放的废气中甲醛、酚类检测结果均达到《大气污染物综合排放标准》（DB 50/418-2016）表 1 中主城区标准限值。							
备注	检测数据低于检出限，检测结果以“ND”表示，相应排放速率以“N”表示。							

表 10 1#抛丸机废气处理设施出口（FQ3）废气检测结果一览表

排气筒高度：FQ3=20m **截面积：FQ3=0.739m²**

检测日期	检测位置及频次		废气流速	废气流量（标▪干）	颗粒物	
					排放浓度（标▪干）	排放速率
			m/s	m³/h	mg/m³	kg/h
2021.2.23	1#抛丸机废气处理设施出口（FQ3）	20WT08022-2-FQ3-1	8.08	18060.8	22.5	0.406
		20WT08022-2-FQ3-2	8.46	18912.4	20.4	0.386
		20WT08022-2-FQ3-3	8.35	18702.3	21.4	0.400
方法检出限			/	/	1.0	/
评价标准值			/	/	50	1.6
评价依据	《大气污染物综合排放标准》（DB 50/418-2016）表 1 中主城区标准限值。					
检测结论	此次检测，1#抛丸机废气处理设施出口（FQ3）排放的废气中颗粒物检测结果达到《大气污染物综合排放标准》（DB 50/418-2016）表 1 中主城区标准限值。					
备注	/					

表 11 2#抛丸机废气处理设施出口（FQ4）废气检测结果一览表

排气筒高度：FQ4=20m **截面积：FQ4=0.385m²**

检测日期	检测位置及频次		废气流速	废气流量（标▪干）	颗粒物	
					排放浓度（标▪干）	排放速率
			m/s	m³/h	mg/m³	kg/h
2021.2.23	2#抛丸机废气处理设施出口（FQ4）	20WT08022-2-FQ4-1	7.63	8852.8	24.4	0.216
		20WT08022-2-FQ4-2	8.03	9315.3	22.9	0.213
		20WT08022-2-FQ4-3	7.47	8649.5	25.3	0.219
方法检出限			/	/	1.0	/
评价标准值			/	/	50	1.6
评价依据	《大气污染物综合排放标准》（DB 50/418-2016）表 1 中主城区标准限值。					
检测结论	此次检测，2#抛丸机废气处理设施出口（FQ4）排放的废气中颗粒物检测结果达到《大气污染物综合排放标准》（DB 50/418-2016）表 1 中主城区标准限值。					
备注	/					

表 12 废气无组织排放检测结果一览表

检测日期	测点位置及编号		检测结果			
			总悬浮颗粒物	氯化氢	氨	VOCs
			mg/m³	mg/m³	mg/m³	mg/m³
2021.2.23	南侧厂界外（B1）	20WT08022-2-B1-1	0.380	0.16	0.13	0.358
		20WT08022-2-B1-2	0.345	0.14	0.14	0.350
		20WT08022-2-B1-3	0.402	0.15	0.13	0.289
方法检出限			0.001	0.05	0.01	/
评价标准值			1.0	0.2	1.5	/
评价依据	氨：《恶臭污染物排放标准》（GB 14554-1993）表 1 中标准限值； 其余项目：《大气污染物综合排放标准》（DB 50/418-2016）表 1 中无组织排放限值。					
检测结论	此次检测，废气无组织检测点 B1 处氨检测结果达到《恶臭污染物排放标准》（GB 14554-1993）表 1 中标准限值，颗粒物、氯化氢检测结果均达到《大气污染物综合排放标准》（DB 50/418-2016）表 1 中无组织排放限值，VOCs 无相应标准值，未作评价。					
备注	/					

（以下空白）

编制：_____ 审核：_____ 签发：_____

日期：_____ 日期：_____ 日期：_____

重庆市九升检测技术有限公司

（检验检测专用章）